**10 Условия транспортировки и хранения:**

10.1 Транспортировка допускается любым видом крытого транспорта, обеспечивающего защиту упакованной продукции от механических повреждений, непосредственного воздействия атмосферных осадков и ударных нагрузок в соответствии с правилами перевозок грузов, действующих на транспорте данного вида.

10.2 Условия транспортирования в части воздействия механических факторов – группа С (средние) по ГОСТ 23216-78.

10.3 Условия хранения светильников должны соответствовать группе условий хранения 3 (Ж3) по ГОСТ 15150-69. Хранение осуществляется в упаковке изготовителя в закрытых помещениях с естественной вентиляцией при температуре от -50°С до +50°С и относительной влажности не более 98% при 35°С.

**11 Утилизация:**

11.1 Светодиодные светильники относятся к малоопасным твердым бытовым отходам. Изделия необходимо утилизировать путем передачи в специализированные организации по переработке вторичного сырья в соответствии с законодательством стран, где произведена покупка.

**12 Гарантийные обязательства:**

12.1 Гарантийный срок – 2 года при соблюдении правил эксплуатации.

12.2 За неправильную транспортировку, хранение, монтаж и эксплуатацию светильника, изготовитель ответственность не несет.

12.3 При отсутствии номера партии, даты продажи, штампа торгующей организации, подписей продавца и покупателя на Гарантийном талоне, гарантийный срок исчисляется со дня изготовления изделия.

12.4 Номер партии и дата изготовления нанесены на корпус светильника в формате XX-YY.ZZZZ, где XX обозначает код завода-изготовителя, YY – месяц, ZZZZ - год.

**13 Гарантийный талон:**

13.1 Гарантийный талон действителен только при заполнении всех данных.

| | | |
|---|---|---|
| Номер партии и дата изготовления | Заполняется продавцом | см. на корпусе изделия |
| Дата продажи | | дд/мм/ гггг |
| Адрес продавца | | штамп магазина |
| Штамп продавца | | подпись, штамп продавца |
| Покупатель | | ФИО, подпись |

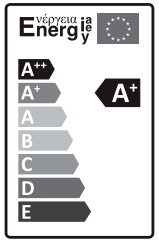


IP40

**RU** **Изготовитель:** «ЧЖИЧЭН ЭЛЕКТРИКАЛ КО.,ЛТД ОВ ГУАНДУН» No. 14-1, 2-5, 2-6, Лильюган, Хуан Лянь комьюнити, Лилью, Шуньдэ Дистрикт, Фошань, Гуандун Провинс, Китай. Сделано в Китае.
**Уполномоченная организация** (Импортер):
ООО «ВТЛ» 192102, г. Санкт-Петербург, ул. Бухарестская, д. 22, корп. 2, лит. Д, пом. 1-Н, офис 115

Гарантия: 2 года.
Дату изготов.: (см. на изделии).
Срок годности: не ограничен.

**BY** **Вытворца:** «ЧЖИЧЭН ЭЛЕКТРИКАЛ КО.,ЛТД ОВ ГУАНДУН» No. 14-1, 2-5, 2-6, Лильюган, Хуан Лянь комьюнити, Лилью, Шуньдэ Дистрикт, Фошань, Гуандун Провинс, Китай. Зроблена ў Кітаі..
**Упаўнаважаная арганізацыя** (Імпарцёр):
ІП Кашкан Андрэй Алегавіч. 220025, г. Мінск, вул. Ясеніна д.34, кв. 25 Тэл: +375 (33) 366-33-70
kashkan_andrew@inbox.ru

Гарантыя: 2 гады.
Дату вырабу: (глядзі на вырабе).
Тэрмін прыдатнасці: не абмежаваны.

**БЛАГОДАРИМ ЗА ПОКУПКУ**

**http://jazz-way.com**

ТЕХНИЧЕСКИЙ ПАСПОРТ
И РУКОВОДСТВО ПО ЭКСПЛУАТАЦИИ

# СВЕТИЛЬНИК СВЕТОДИОДНЫЙ УНИВЕРСАЛЬНЫЙ СЕРИИ **PPL 595/U, PPL 1195/U**

**1 Назначение:**

1.1 Светильник светодиодный серии **PPL 595/U, PPL 1195/U** (далее – светильник) предназначен для внутреннего освещения общественных, административных и офисных помещений.

1.2 Светильник рассчитан для работы от сети переменного тока ~180-260В/50-60Гц. В светильнике, в качестве источника света, используются светодиоды SMD2835. Качество электроэнергии должно соответствовать ГОСТ 13109-97.

1.3 Светильник производится в климатическом исполнении УХЛ4 предназначен для установки внутри помещений, нижняя пороговая рабочая температура +1°С, верхняя +40°С.

1.4 Светильник соответствует классу защиты I от поражения электрическим током.

1.5 Корпус светодиодного светильника изготовлен из листовой стали с нанесением белой порошковой краски

1.6 Светильник светодиодный имеет встроенный блок питания постоянного тока, который обеспечивает стабильную работу светильника без пульсации

1.7 Светильник – универсальный, предназначен для монтажа как в стандартные потолки типа «Армстронг» (см. рис. 1), так и на любые ровные поверхности накладным способом (см. рис. 2 и рис. 3).

**2 Сертификация**

2.1 Продукция сертифицирована на соответствие требованиям: ТР ТС 004/2011 «О безопасности низковольтного оборудования», ТР ТС 020/2011 «Электромагнитная совместимость технических средств», ТР ЕАЭС 037/2016 «Об ограничении применения опасных веществ в изделиях электротехники и радиоэлектроники».

**3 Преимущества:**

3.1 Светильник соответствует нормативным требованиям по освещению помещений и рабочих мест.

3.2 Светильник имеет мгновенное включение, обеспечивает высокую цветопередачу.

3.3 Светильник светодиодный экономичен в эксплуатации, имеет длительный срок службы.

3.4 Степень огнестойкости материала рассеивателя V2 согласно стандарту UL94 на огнестойкость пластмасс.

**4 Требования по технике безопасности:**

4.1 Монтаж светильника, устранение неисправностей, чистка производится только при отключении электропитания квалифицированным специалистом.

4.2 ЗАПРЕЩАЕТСЯ! Подключение светодиодной панели, в местах с поврежденной электропроводкой.

4.3 С целью исключения поражения электрическим током, светильник должен быть заземлен.

4.4 Использование светильника допускается только при указанном напряжении сети.

4.5 Не располагать светильник вблизи горючих, легковоспламеняющихся предметов и химически активных элементов.

4.6 Если внешний гибкий кабель или шнур данного светильника поврежден, то он должен быть заменен специальным шнуром или только шнуром, представленным изготовителем или его сервисной службой.

**5 Кривые силы света:**

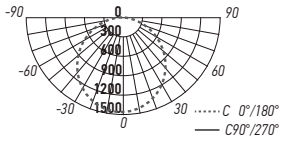

**6 Технические характеристики светильника:**

| | PPL 595/U PRISMA 36W 4000K IP40 | PPL 595/U PRISMA 36W 6500K IP40 | PPL 595/U OPAL 36W 4000K IP40 | PPL 595/U OPAL 36W 6500K IP40 | PPL 1195/U PRISMA 36W 4000K IP40 | PPL 1195/U PRISMA 36W 6500K IP40 |
|---|---|---|---|---|---|---|
| Номинальная мощность, Вт | 36 | 36 | 36 | 36 | 36 | 36 |
| Номинальное напряжение, В | ~230 | ~230 | ~230 | ~230 | ~230 | ~230 |
| Диапазон рабочего напряжения, В | ~180-260 | ~180-260 | ~180-260 | ~180-260 | ~180-260 | ~180-260 |
| Потребляемый ток, А | 0,15 | 0,15 | 0,15 | 0,15 | 0,15 | 0,15 |
| Частота тока, Гц | 50-60 | 50-60 | 50-60 | 50-60 | 50-60 | 50-60 |
| Цветовая температура, К | 4000 | 6500 | 4000 | 6500 | 4000 | 6500 |
| Световой поток, Лм | 3600 | 3600 | 3600 | 3600 | 3300 | 3300 |
| Индекс цветопередачи,Ra | >80 | >80 | >80 | >80 | >80 | >80 |
| Угол светораспределения, гр° | 120° | 120° | 120° | 120° | 120° | 120° |
| Тип кривой силы света | Д (косинусная) | | | | | |
| Коэффициент мощности | >0,95 | >0,95 | >0,95 | >0,95 | >0,95 | >0,95 |
| Коэффициент пульсации | <5% | <5% | <5% | <5% | <5% | <5% |
| Степень защиты | IP40 | IP40 | IP40 | IP40 | IP40 | IP40 |
| Класс защиты от поражения электрическим током | I | I | I | I | I | I |
| Класс энергетической эффективности | A+ | A+ | A+ | A+ | A+ | A+ |
| Климатическое исполнение | УХЛ4 | УХЛ4 | УХЛ4 | УХЛ4 | УХЛ4 | УХЛ4 |
| Диапазон рабочих температур, °С | +1°... +40° | +1°... +40° | +1°...+40° | +1°...+40° | +1°...+40° | +1°...+40° |
| Габаритные размеры LxBxH, мм | 595x595x19 | 595x595x19 | 595x595x19 | 595x595x19 | 1195x180x19 | 1195x180x19 |
| Цвет корпуса | белый | белый | белый | белый | белый | белый |
| Материал корпуса | сталь | сталь | сталь | сталь | сталь | сталь |
| Рассеиватель | призматический | | опаловый | | призматический | |
| Материал рассеивателя: | полистирол | полистирол | полипропилен | | полистирол | |
| Срок службы, часов | 25000 | 25000 | 25000 | 25000 | 25000 | 25000 |
| Гарантия | 2 года | 2 года | 2 года | 2 года | 2 года | 2 года |

Технические характеристики определённого артикула Изделия указаны на упаковке. Фирма производитель оставляет за собой право на внесение изменений в конструкцию, дизайн и комплектацию Изделия, не ухудшающих его технических и потребительских характеристик.

*Рис. 1 Схема встраиваемого монтажа светильника PPL 595/U 36W*



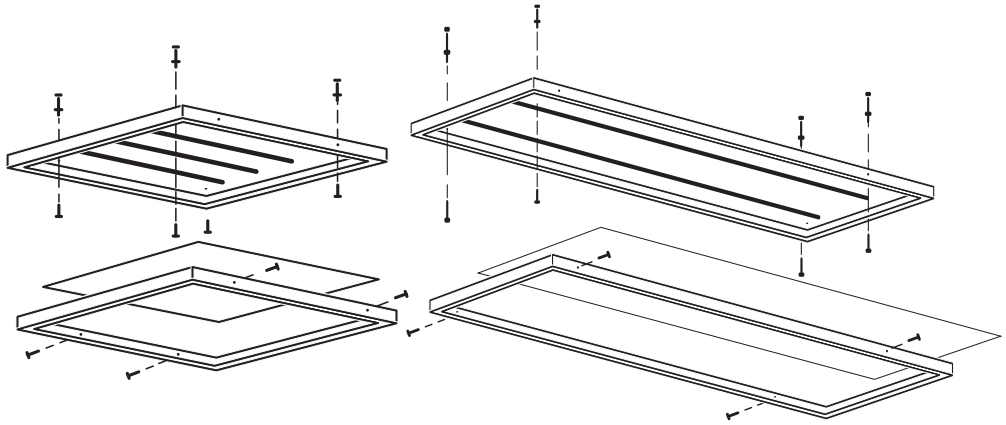

*Рис. 2 Схема накладного монтажа светильника PPL 595/U 36W*

*Рис.3 Схема накладного монтажа светильника PPL 1195/U 36W*

**7 Комплектность:**

7.1 Светильник PPL 595/U (PPL 1195/U), шт. 1
7.2 Технический паспорт и руководство по эксплуатации, шт. 1
7.3 Блок питания, шт. 1

**8 Подготовка Изделия к работе, установка, правила эксплуатации:**

8.1 Распаковать Изделие, убедиться в его целостности и правильности комплектации.
8.2 Закрепить Изделие на монтажную поверхность.
8.3 Подключить к сети, соединив сетевые провода с соответствующими выводами Изделия.
8.4 В процессе эксплуатации, не реже двух раз в год, необходим профилактический осмотр и чистка Изделия. Чистка Изделия от загрязнения производится мягкой ветошью, смоченной в слабом мыльном растворе только при отключенном питании.
8.5 Не допускается непрерывная работа Изделия более чем 16 часов в сутки.
8.6 Светильник не диммируется.

**9 Характерные неисправности и методы их устранения:**

| Признаки неисправности | Вероятная причина | Метод устранения |
|---|---|---|
| При включении питания светильник не работает | Отсутствует напряжение в питающей сети | Проверьте наличие напряжения питающей сети и, при необходимости, устраните неисправность |
| | Плохой контакт | Проверьте контакты в схеме подключения и устраните неисправность |
| | Поврежден питающий кабель | Проверьте целостность цепей и целостность изоляции |
| В выключенном состоянии светильника наблюдается тусклое свечение | Светильник подключен через выключатель со светодиодной или неоновой подсветкой | Не является неисправностью. Отключите светодиодную подсветку в выключателе, либо замените выключатель. При необходимости обратитесь к квалифицированному электрику |
| | Выключатель разрывает нейтральный проводник, а не фазовый | Не является неисправностью светильника. Устраните ошибку подключения. При необходимости обратитесь к квалифицированному электрику |